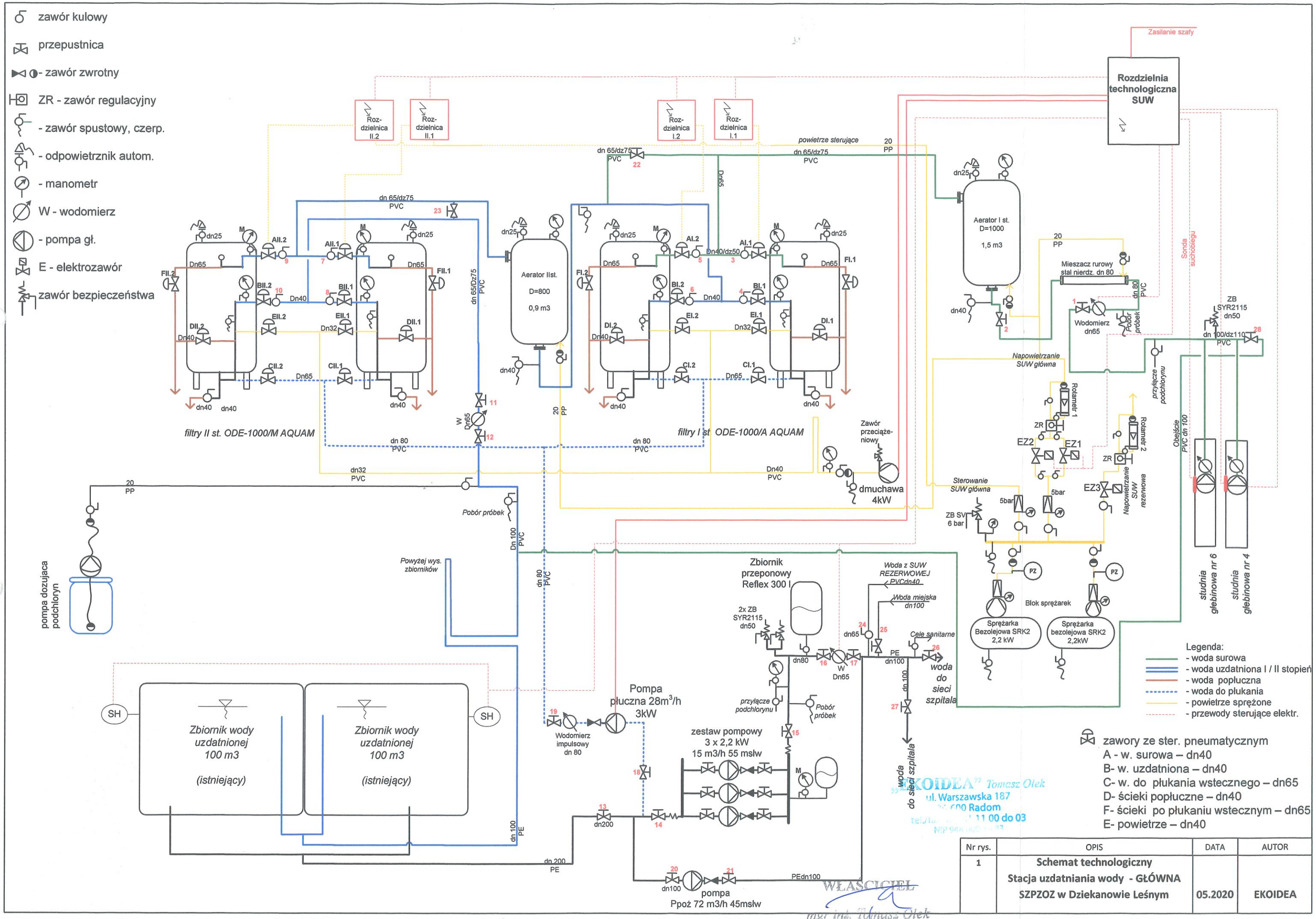

Nr rys.	OPIS	DATA	AUTOR
1	Schemat technologiczny Stacja uzdatniania wody - GŁÓWNA SZPZOZ w Dziekanowie Leśnym	05.2020	EKOIDEA